FICHE TECHNIQUE :
Boîte aux lettre 1 volume encastrable

RÉF. 118036VO1ENC

15/20

PERFORMANCE

Extraction	B
Production	C
Distribution	B
Utilisation	A
Elimination	B

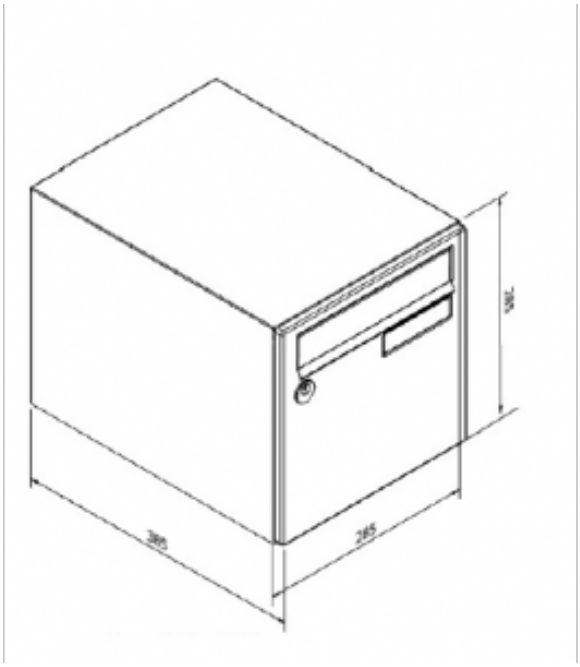

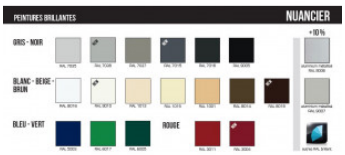

CARACTÉRISTIQUES TECHNIQUES

Fabrication Française
Boîte aux lettres individuelle extérieur simple face
Conforme norme NF D 27-405 - Agréé La Poste
Hauteur de pose de 1000 mm du sol au bas
de la boîte pour conformité loi Handicap
Boîte individuelle en tôle acier galva
Anti-vandalisme grade 2
Toit incliné à 5°
2 clés fournies

DIMENSIONS ET POIDS

Dim boîte : 285 x 385 x 285 mm

MODE DE POSE

A encastrer

COLORIS

Peinture polyester selon RAL standards

OPTIONS

BAL intérieur, mural, sur pied
Autres volumes

FABRICATION

DELAIS

Environ 4 à 5 semaines - A confirmer lors de la commande

L'ensemble des informations présentes sur ce document sont susceptibles d'être modifiées à tout moment et sans préavis.
Elles sont fournies à titre purement informatif et n'ont aucun caractère contractuel.

CHALLENV
MEMBRE DU GROUPE SULO

04 37 23 68 40
04 78 79 15 76
challenv@challenv.fr

Société CHALLENV
1336 rue des Chartinières
01120 DAGNEUX