FICHE TECHNIQUE :
Jardinière OLBIA 1170 x 1170 x 975

RÉF. 113028

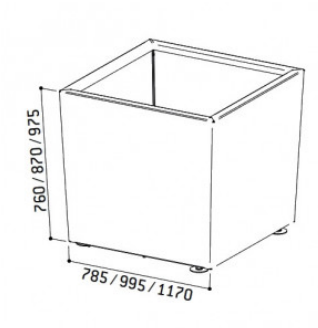

CARACTÉRISTIQUES TECHNIQUES

Fabrication française
Châssis en tube acier galvanisé
Habillage en tôle acier galvanisé épaisseur de 2 à 4 mm
Acier peint sur zinc - Pieds réglables
Livré prémontée - Finition intérieure : Revêtement tôle acier

DIMENSIONS ET POIDS

Dim 1170 x 1170 x 975 mm
Vol : 1300L
Poids : 100 Kg

COLORIS

RAL 3020 – 9010 – 9005 – 3004 – 6005 – 5010 – 8017
7044 – Gris Procity – Aspect Corten

OPTIONS

Autres volumes
Bac acier amovible avec anneaux inclus

DELAIS

Environ 4 à 5 semaines - A confirmer lors de la commande

L'ensemble des informations présentes sur ce document sont susceptibles d'être modifiées à tout moment et sans préavis.
Elles sont fournies à titre purement informatif et n'ont aucun caractère contractuel.

04 37 23 68 40
04 78 79 15 76
challenv@challenv.fr

Société CHALLENV
1336 rue des Chartinières
01120 DAGNEUX